Ficha técnica

AD16030200
Torneira Lavatório Temporizada Cromada **LOOP**

Cartucho Cerâmico Baixo ø32mm

Foto
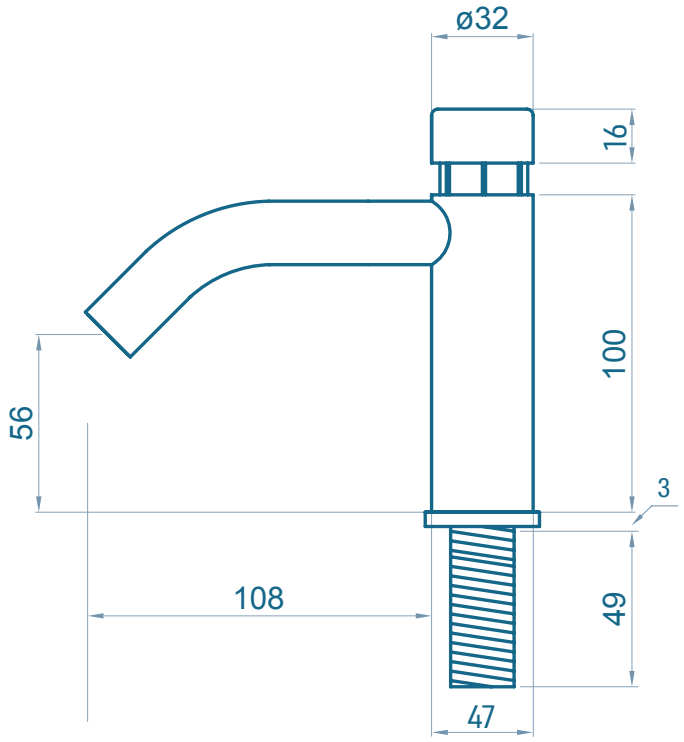
Desenho técnico