Ficha técnica

MB24010100
Torneira Banheira
ECO

Foto
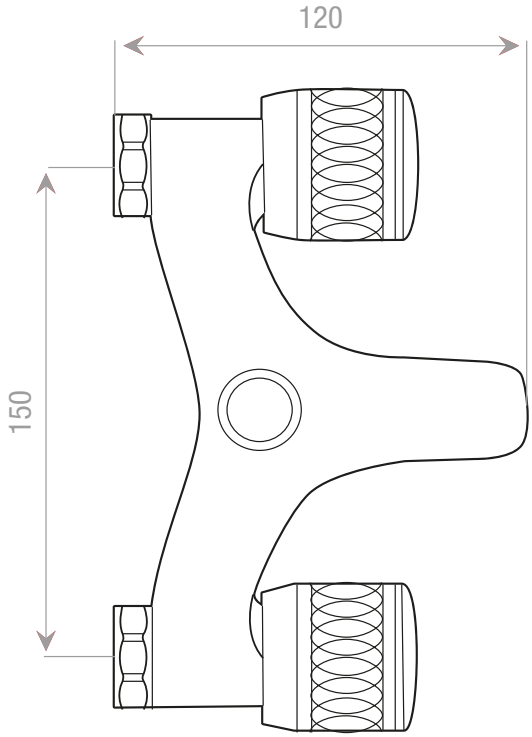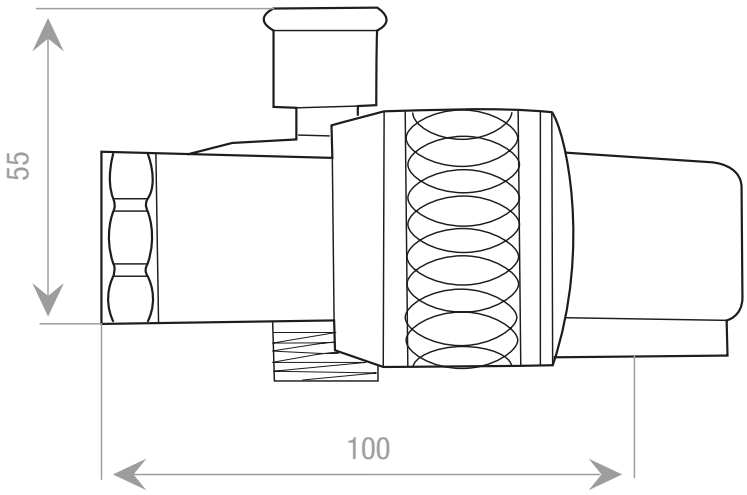
Desenho técnico (mm)