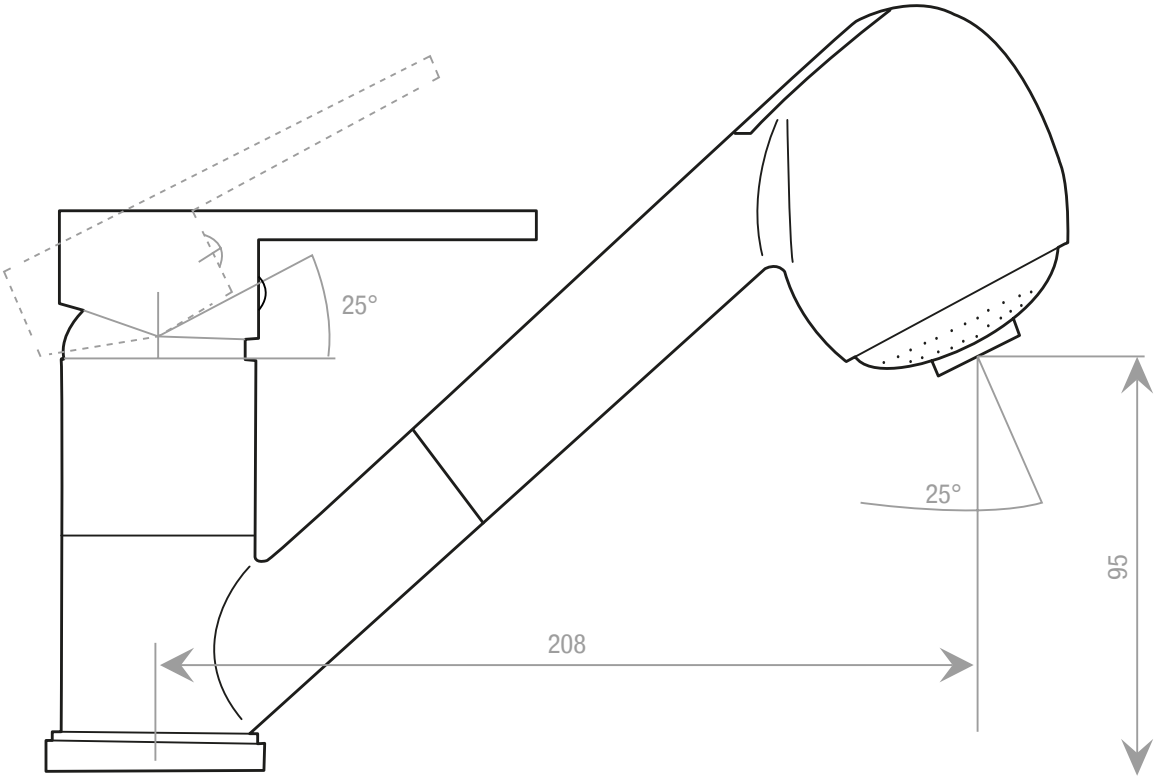Medidas:mm